MINI ESCAVATORI

Soluzioni concrete. Sempre

ES 50 ZT Peso operativo 5.150 - 5.250 kg
Potenza massima 33,8 kW - 46,0 HP

ES 57 ZT Peso operativo 5.550 - 5.600 kg
Potenza massima 33,8 kW - 46,0 HP

ES 60 TR Peso operativo 5.950 - 6.050 kg
Potenza massima 33,8 kW - 46,0 HP

EUROCOMACH®

Tutti e tre i modelli (ES 50 ZT, ES 57 ZT girosagoma e ES 60 TR braccio trIplice short round) sono equipaggiati con motore termico laterale: questo permette di aumentare le dimensioni dell'abitacolo. La ventola soffiante migliora il raffreddamento del motore rendendo la cabina più fresca e più silenziosa per un maggiore comfort dell'operatore.

COME LE GRANDI, MA PIÙ PICCOLE.

DIMENSIONI

Grazie al raggio di rotazione posteriore ridotto del modello ES 60 TR e alla peculiarità del girosagoma dei modelli ES 50 ZT e ES 57 ZT, si possono ottenere prestazioni ottimali negli spazi ristretti lavorando in tutta sicurezza, concentrandosi esclusivamente sull'operazione di scavo anche con lo sportello della cabina aperto, che rimane dentro la sagoma dei cingoli.

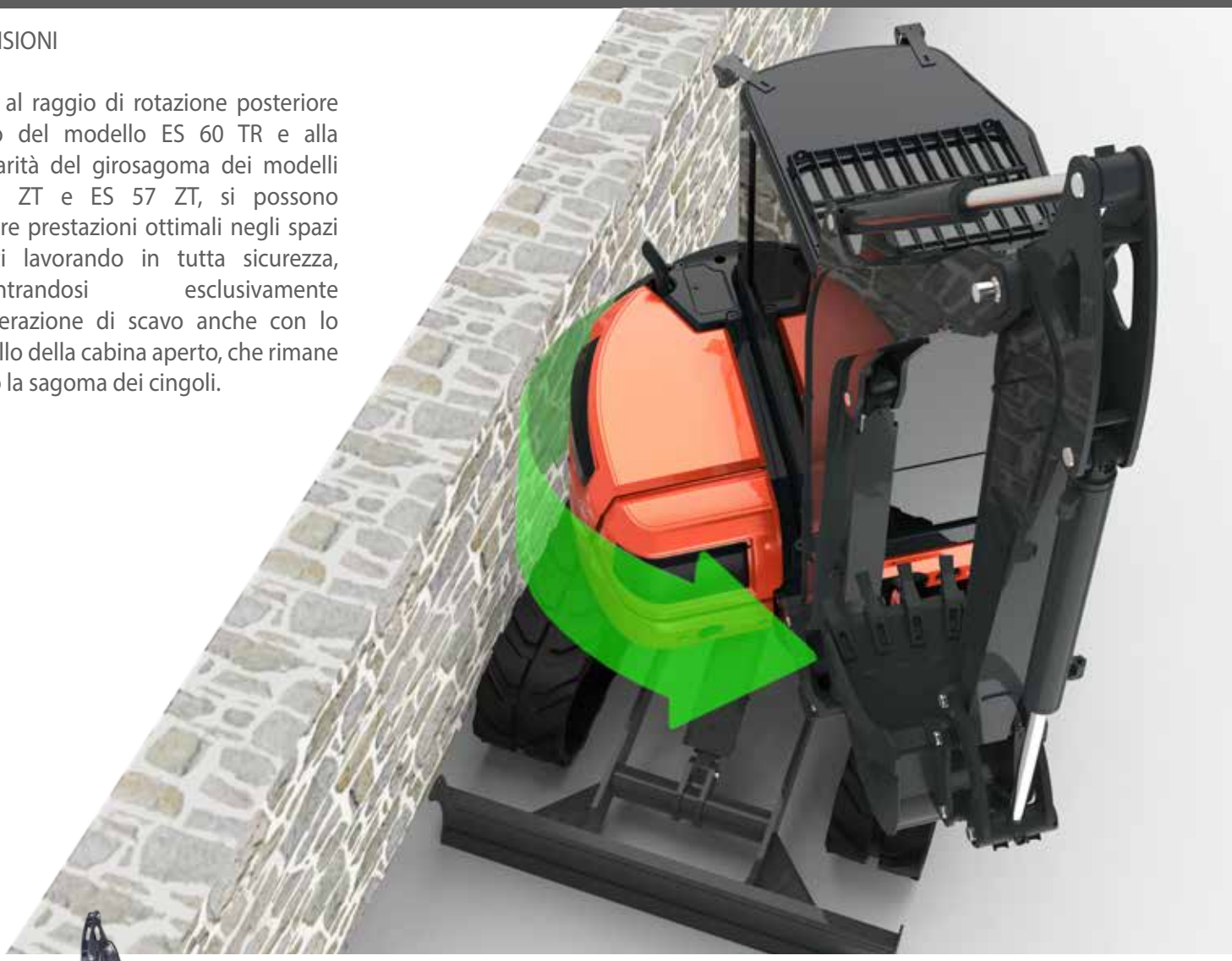

Tutti i modelli possono essere dotati di roll-bar di protezione a quattro montanti o cabina. La scelta permette una versatilità senza uguali: ingombro minimo per prestazioni al massimo.

GIROSAGOMA

Il posto guida ergonomico è comprensivo di comandi servoassistiti, sedile ammortizzato completo di braccioli e leve di traslazione dotate di pedali richiudibili.

I pedali appoggia-piedi conferiscono maggiore stabilità all'operatore durante le fasi di lavoro, specialmente nelle situazioni di pendenza.

AUTORADIO USB

L'autoradio è equipaggiato con pratica presa USB.

COMODITÀ, SICUREZZA E FUNZIONALITÀ. FINALMENTE INSIEME

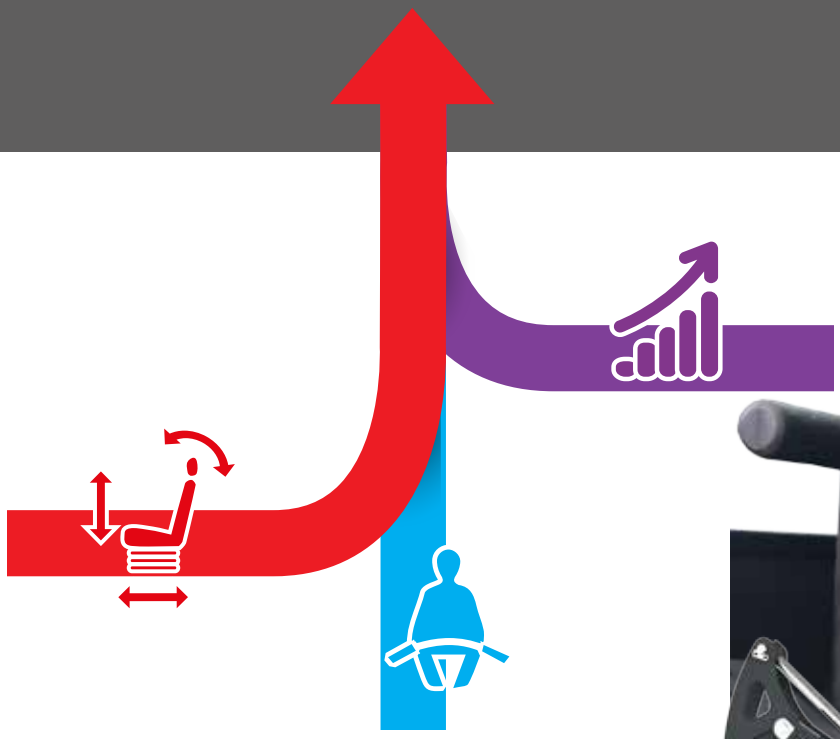

COMANDI E CONTROLLI

Tutti i modelli dispongono di due modalità di traslazione: la prima marcia con velocità ridotta e alta forza di spinta, la seconda marcia per maggiore velocità di trasferimento; il tutto controllato da un pratico pulsante posto sopra la leva della lama reinterro.
La traslazione è controllabile attraverso leve d'avanzamento e pedali integrati ripiegabili che, una volta chiusi, aumentano lo spazio a disposizione dell'operatore e escludono l'utilizzo accidentale.

La pedana a filo porta rende l'uscita dalla cabina priva di gradino e facilita le operazioni di pulizia del pavimento, inoltre è stata concepita per poter essere rimossa facilmente per effettuare eventuali ispezioni o controlli.

STRAIGHT TRAVEL

In caso di comando simultaneo dei servizi e della traslazione, il sistema idraulico con pompe a portata variabile garantisce contemporaneamente la fluidità dei movimenti e la marcia rettilinea della macchina.

AUTO TWO SPEED

Quando l'escavatore necessita di maggiore forza di spinta, interviene il cambio automatico della velocità di marcia, riducendo il rapporto di traslazione.

La cabina, dalle generose dimensioni interne, offre una delle migliori abitabilità della categoria.
L'importante larghezza della porta di accesso facilita le operazioni di salita e discesa.
Il parabrezza anteriore a sollevamento assistito favorisce la massima visibilità grazie alla sua considerevole larghezza.
Il sedile ammortizzato e regolabile, in abbinamento alla cabina flottante, smorza adeguatamente le vibrazioni ed i saltellamenti massimizzando il comfort operativo.
La cabina è equipaggiata con autoradio, vano porta oggetti, porta USB, luce di cortesia, tendina parasole scorrevole, caricabatterie e altri pratici accessori.

Il display multifunzione permette all'operatore di visionare lo stato della macchina e scegliere le varie configurazioni di utilizzo attraverso semplici ed intuitivi comandi. Gli indicatori luminosi ed analogici, in abbinamento agli allarmi sonori, garantiscono un controllo immediato delle principali funzioni.

I comandi di brandeggio, braccio triplice (ES 60 TR) e impianti idraulici ausiliari sono controllati attraverso comodi e precisi roller elettroidraulici proporzionali posizionati sui Joystick.

VISIBILITÀ

Il particolare design delle carrozzerie e delle strutture di protezione garantiscono all'operatore un campo visivo molto ampio, che permette di controllare agevolmente anche l'ingombro della parte anteriore del cingolo.

Il parabrezza di generose dimensioni, abbinato al lunotto superiore, consente all'operatore di controllare tutta l'area di lavoro rimanendo comodamente seduto.

FARI DA LAVORO

Potenti fari integrati nel braccio e nei cofani inferiori ottimizzano la visibilità anche in caso di scarsa illuminazione.

SISTEMA IDRAULICO LOAD SENSING.

L'efficiente impianto Load Sensing permette un risparmio di carburante (fino al 15%) grazie all' opportuna distribuzione della potenza.

Pompa LS: eroga solo la portata richiesta dal sistema.

Distributore FLOW SHARING: completa contemporaneità dei movimenti (tutti) anche quando la richiesta di portata supera la portata massima della pompa.

Flusso ottimale su ciascun elemento grazie ai compensatori di pressione presenti su ogni sezione.

Alta flessibilità: mediante i regolatori di portata e di pressione si ha alta velocità nei movimenti a vuoto e alta pressione nei momenti di lavoro.

Disponibilità di svariati impianti ausiliari con portate da 35 fino a 85 lt/min.

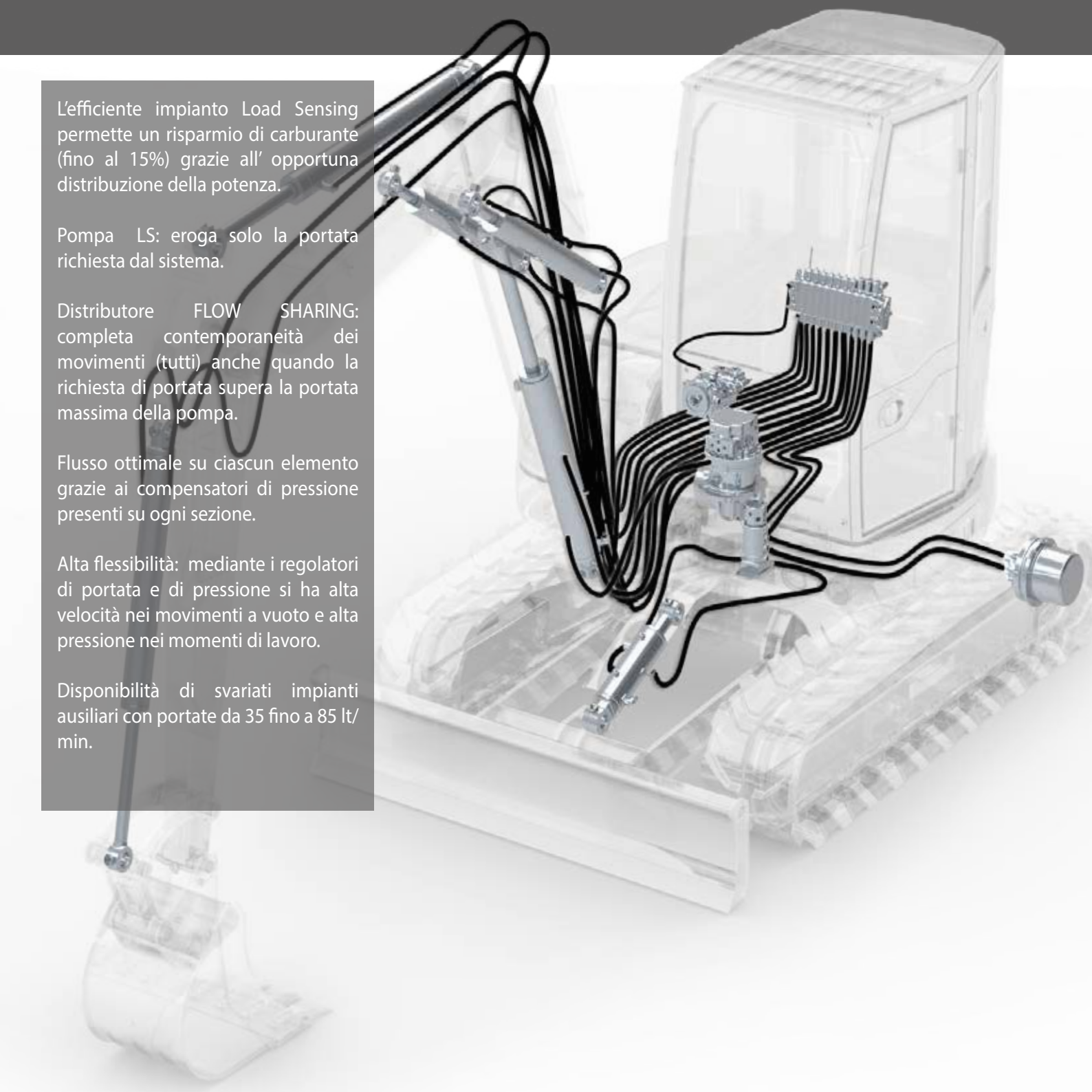

FLESSIBILITÁ, COMPATTEZZA, ERGONOMIA.

La pratica zavorra supplementare esterna (optional) può, all'occorrenza, incrementare ulteriormente l'eccellente stabilità operativa, senza compromettere gli ingombri generali della macchina.

EFFICIENZA E CONSUMI

Il cuore degli escavatori è l'efficiente e silenzioso motore KUBOTA V2607-DI, progettato e costruito per ottimizzare le performance e ridurre i consumi.

I lunghi intervalli di manutenzione programmata contribuiscono all'efficienza economica, limitando i costi e i fermi macchina.
Il comando automatico di Auto – Idle riduce i giri motore quando l'impianto idraulico non è in uso, controllando il consumo di carburante.

SICUREZZA

Sensori di controllo della posizione dei manipolatori escludono il comando accidentale della macchina.
Cinture di sicurezza e strutture cabina e roll bar certificate ROPS FOPS livello 1e TOPS forniscono tutta la sicurezza necessaria all'abitacolo in caso di incidente.

CONTRAPPESO OPZIONALE

EUROCOMACH

LA MANUTENZIONE NON E' MAI STATA COSÌ SEMPLICE.

Per effettuare interventi di manutenzione straordinaria sull'impianto idraulico, il veloce e pratico ribaltamento della cabina limita al massimo i tempi di fermo macchina.

ACCESSIBILITÀ

I servizi relativi al motore termico sono agevolmente raggiungibili attraverso un'ampia apertura del cofano laterale. Tutti i filtri (gasolio, olio ed aria), in aggiunta al controllo ed al rabbocco dell'olio motore, sono facilmente individuabili su questo lato.
La pulizia di tutti i radiatori è resa semplice ed agevole grazie all'apertura del cofano anteriore.

Il cofano posteriore permette il rapido accesso alla pompa elettronica di riempimento gasolio e al distributore idraulico.

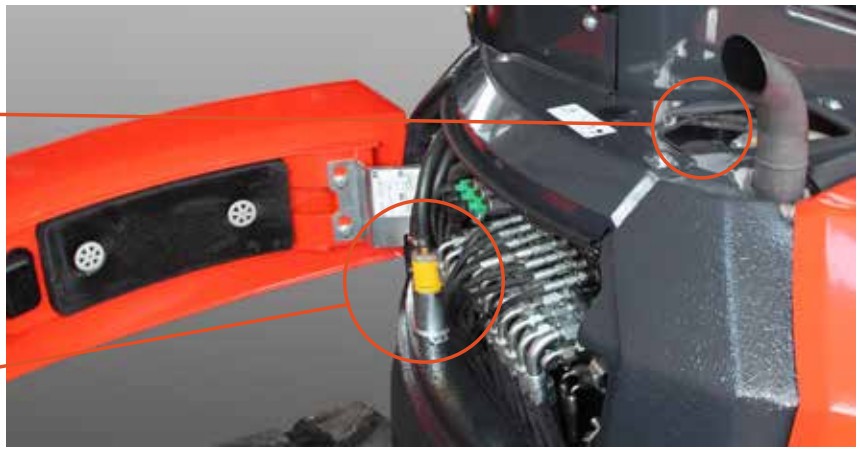

Una pratico vano porta-attrezzi è a disposizione dell'operatore sul lato di ingresso alla macchina.
Tutti i punti di accesso per i controlli giornalieri e per gli interventi di manutenzione ordinaria sono concentrati in aree definite, permettendo l'ottimizzazione dei tempi di fermo macchina.

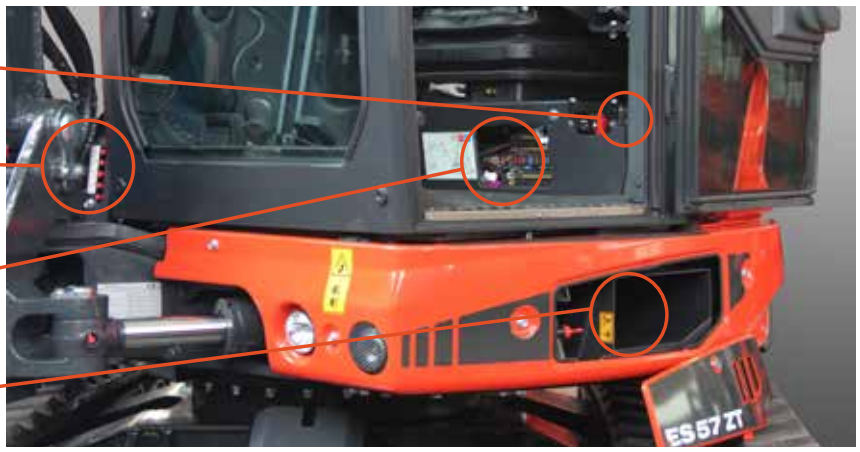

ACCESSIBILITÀ

Accessi comuni o dedicati rendono ogni operazione di manutenzione semplice e veloce.

LO SPAZIO AL TUO SERVIZIO.

L'IMPORTANZA DI ESSERE AFFIDABILE.

AFFIDABILITÀ

Progettato e testato per alte performance con costante affidabilità.
La definizione dei materiali, la selezione dei componenti e la progettazione delle strutture sono state realizzate per superare i test di lavoro più stressanti e gravosi.
Tra questi spiccano la colonna di rotazione in fusione, le protezioni del cilindro di sollevamento e della lama e le cofanature in acciaio che aumentano l'efficienza e la durata del prodotto.

PERFORMANCE

ECS: UN CONCETTO, INNUMEREVOLI POSSIBILITÁ.

UTILITÀ E SERVIZI

Ascoltiamo ogni vostra singola esigenza per potervi così proporre la migliore soluzione di macchina possibile.

Consideriamo i nostri prodotti non delle semplici macchine ma le migliori opportunità per i nostri clienti.

Tra i servizi forniti, sono disponibili:

Verniciatura personalizzata
Varie tipologie di cingolature
Predisposizione linee ausiliarie personalizzate per tipologia e quantità
Attrezzature aggiuntive

Le numerose configurazioni disponibili permettono di fare la scelta migliore in relazione al lavoro da eseguire.

SISTEMA DI MONITORAGGIO SATELLITARE.

EUROCOMACH GEOSERVICE

- precisa localizzazione della macchina su web

- antifurto con allarme e notifica via sms / e-mail

- allarme di alta temperatura acqua o bassa pressione olio motore con notifica via sms / e-mail

- controllo delle ore di utilizzo con allarme per scadenze service

OPTIONALS.

L'ampia gamma di attrezzature appositamente progettate per i miniescavatori Eurocomach, garantisce sempre il più appropriato utilizzo delle macchina massimizzandone le prestazioni.

Una completa proposta di allestimenti opzionali a garanzia della migliore performance.

Braccio triplice a pedale

Roller elettroidraulico proporzionale per impianto idraulico ausiliario su Joystick sinistro

Gancio di sollevamento certificato e omologato e valvole di blocco con certificazione CE per attrezzature movimentazione materiale

Griglie aggiuntive anteriore e superiore di protezione certificate FOPS livello2

Lama reinterro angle tilt dozer idraulica con prolunghe e lama salvatagliente supplementare

Impianto idraulico singolo/doppio effetto con ritenuta elettrica (70 lt/min)

Pollice idraulico

Verniciatura personalizzata

	ES 50 ZT	ES 57 ZT	ES 60 TR
MOTORE			
Motore diesel, n°4 cilindri, cilindrata cc 2615, raffreddamento ad acqua	●	●	●
Acceleratore elettronico con sistema di regime minimo automatico (Auto Idle)	●	●	●
Preriscaldatore elettrico	●	●	●
Filtro aria a secco con valvola di scarico ed indicatore di intasamento filtro	●	●	●
Doppia cartuccia filtro aria	●	●	●
Filtro olio motore a cartuccia	●	●	●
Filtro carburante a cartuccia	●	●	●
Filtro carburante con vaschetta trasparente di separazione dell'acqua	●	●	●
Porta di scarico serbatoio carburante	●	●	●
Vaschetta ausiliaria di espansione liquido refrigerante	●	●	●
CABINA			
Cabina ROPS - TOPS - FOPS (Livello 1)	●	●	●
Sedile regolabile a sospensione meccanica	●	●	●
Sedile regolabile a sospensione pneumatica	o	o	o
Sedile regolabile a sospensione pneumatica riscaldato	o	o	o
Cintura di sicurezza avvolgibile	●	●	●
Braccioli supporto gomito	●	●	●
Supporti piedi	●	●	●
Pedali di traslazione richiudibili	●	●	●
Pedana in gomma comfort	●	●	●
Pianale posto guida assemblato su 4 supporti elastici di smorzamento delle vibrazioni	●	●	●
Climatizzatore con regolazione automatica	o	●	●
Finestrino laterale destro scorrevole	●	●	●
Finestrino laterale sinistro scorrevole	●	●	●
Parabrezza con sistema di apertura assistito (molle a gas)	●	●	●
Tendina parasole avvolgibile	●	●	●
Luce di cortesia	●	●	●
Spie di allarme per filtro idraulico ed intasamento filtro aspirazione aria motore	●	●	●
Strumenti di indicazione temperatura acqua e livello del carburante	●	●	●
Contaore	●	●	●
Allarme sonoro per alta temperatura acqua	●	●	●
Avvisatore acustico (clacson)	●	●	●
Radio AM/FM USB	o	o	o
Presa unipolare di alimentazione 12 Volt	●	●	●
Tergicristalli anteriore con spruzzatore e regolazione di velocità	●	●	●
Vano porta oggetti	●	●	●
Portabottiglia	●	●	●

	ES 50 ZT	ES 57 ZT	ES 60 TR
CANOPY			
Rollbar 4 montanti ROPS - TOPS - FOPS (Livello 1)	o	o	o
Sedile regolabile a sospensione meccanica	●	●	●
Sedile regolabile a sospensione pneumatica	o	o	o
Cintura di sicurezza avvolgibile	●	●	●
Braccioli supporto gomito	●	●	●
Supporti piedi	●	●	●
Pedali di traslazione richiudibili	●	●	●
Pedana in gomma comfort	●	●	●
Pianale posto guida assemblato su 4 supporti elastici di smorzamento delle vibrazioni	●	●	●
Spie di allarme per filtro idraulico ed intasamento filtro aspirazione aria motore	●	●	●
Strumenti di indicazione temperatura acqua e livello del carburante	●	●	●
Contaore	●	●	●
Allarme sonoro per alta temperatura acqua	●	●	●
Avvisatore acustico (clacson)	●	●	●
Presa unipolare di alimentazione 12 Volt	●	●	●
Vano porta oggetti	●	●	●
Portabottiglia	●	●	●
SICUREZZA			
Dispositivo di bloccaggio della macchina durante uscita/accesso al posto guida	●	●	●
Dispositivo di avviamento del motore solo con console sinistra abbassata	●	●	●
Piastra di salita anti scivolo	●	●	●
Maniglie di salita e discesa	●	●	●
Martelletto di emergenza	●	●	●
Kit Specchietti retrovisori	●	●	●
Kit retrocamera con monitor a colori dedicato	o	o	o
Griglia di protezione superiore FOPS (Livello 2)	o	o	o
Griglia di protezione frontale cabina	o	o	o
Valvola di sicurezza anti deriva su primo braccio, secondo braccio e lama da reinterro	o	o	o
Accumulatore di pressione che consente l'abbassamento del braccio in caso di avaria motore	●	●	●
IMPIANTO ELETTRICO			
Luci di lavoro su braccio di sollevamento	●	●	●
Luci di lavoro supplementari su braccio di sollevamento	o	o	o
Luci supplementari anteriori canopy/ cabina	o	o	o
Luci supplementari posteriori canopy/cabina	o	o	o
Faro rotante	o	o	o
Interruttore stacca batterie	●	●	●
Connettori stagni (IP67)	●	●	●

	ES 50 ZT	ES 57 ZT	ES 60 TR
IMPIANTO IDRAULICO			
Impianto idraulico load-sensing con pompa a portata variabile	●	●	●
Servocomandi idraulici ISO	●	●	●
Filtro aspirazione olio idraulico	●	●	●
Freno di stazionamento rotazione	●	●	●
Freno di stazionamento traslazione	●	●	●
Sistema di traslazione a due velocità	●	●	●
Cambio di velocità di traslazione automatico (Shift-down)	●	●	●
Impianto idraulico singolo/doppio effetto (es. martello o trivella) con ritenuta elettrica	●	●	●
Predisposizione idraulica per rotore pinza (con deviatori su cilindro benna)	o	o	o
AUX 2: Predisposizione impianto per rotore pinza con comando elettroidraulico proporzionale su joystick DX	o	o	o
AUX 3: Predisposizione idraulica doppio effetto bassa portata con comando a potenziometro su joystick SX (esclude il funzionamento del brandeggio)	/	●	●
Linea idraulica di drenaggio diretta al serbatoio	/	●	●
SOTTOCARRO			
Lama da reinterro	●	●	●
Lama da reinterro orientabile (per ES 50 ZT disponibile solo con sottocarro di ES 57 ZT)	o	o	o
Lama da reinterro orientabile ed inclinabile	o	o	o
Carter di protezione cilindro lama dozer	●	●	●
Carter motori di traslazione	●	●	●
Carter di protezione giunto rotante	●	●	●
Cingoli in gomma	●	●	●
Suola gommata "roadliner track"	o	o	o
Cingoli in ferro	o	o	o
Soprasuola in gomma per cingoli in ferro	o	o	o
4 punti di ancoraggio per il trasporto	●	●	●
UTILITÀ			
Impianto antifurto	o	o	o
Impianto Geo-service per la localizzazione e la diagnostica remota	o	o	o
Secondo braccio scavo 1500 mm	●	/	/
Secondo braccio scavo 1650 mm	o	●	●
Secondo braccio scavo 1900 mm	/	o	o
Contrappeso aggiuntivo esterno	o	o	o
Pianale roll bar / cabina ribaltabile	●	●	●
Personalizzazione colore (specifiche RAL)	o	o	o
4 punti di ancoraggio per il sollevamento	●	●	●
Indicatore visivo di livello carburante a bordo macchina	●	●	●
Elettropompa di rifornimento carburante con arresto automatico	o	●	●
Vano porta attrezzi	●	●	●
Carter di protezione cilindro di sollevamento	●	●	●

EQUIPAGGIAMENTO STANDARD ●
EQUIPAGGIAMENTO OPTIONAL o
NON DISPONIBILE /

CARATTERISTICHE TECNICHE

Peso operativo con tettuccio (con cingoli in gomma)	kg	5.150
Peso operativo con cabina (con cingoli in gomma)	kg	5.250
Velocità di traslazione (AUTO TWO SPEED)	km/h	1ª: 0 ÷ 2,6 / 2ª: 0 ÷ 5,2
Velocità di rotazione	rpm	11
MOTORE		
Modello		KUBOTA V2607-DI EU Stage 3A
Potenza (2.200 rpm)	kW - HP	33,8 - 46,0
Cilindrata	cc	2.615
Numero di cilindri	n°	4
Raffreddamento		acqua
Consumo	lt/h	6,1
Alternatore	V (A)	12 (60)
Batteria	V (Ah)	12 (100)
IMPIANTO IDRAULICO		
Tipologia impianto		load sensing centro chiuso con distributore flow sharing
Tipologia pompe		1 pompa ls portata variabile + 1 pompa a ingranaggi
Cilindrata pompe	cc	65 + 8
Portata pompe	lt/min	140 + 17
Pressione max di taratura impianto	bar	260
Portata impianti ausiliari (pressione max):	lt/min (bar)	
AUX 1 semplice o doppio effetto prioritario		70 / 70 (200)
PRESTAZIONI		
Profondità di scavo max braccio standard (braccio optional)	mm	3.600 (3.750)
Altezza max scarico con cabina braccio standard (braccio optional)	mm	3.950 (4.050)
Forza di strappo alla benna (braccio standard) ISO 6015	daN	4.500
Forza di rottura braccio (braccio standard) ISO 6015	daN	2.800
Forza di trazione	daN	5.200
Pressione al suolo con cingoli in gomma e tettuccio (cabina)	kg/cm^2	0,33 (0,34)
Pendenza superabile		60% - 30°
DIMENSIONI		
Larghezza massima	mm	1.980
Altezza totale	mm	2.560
Raggio di rotazione posteriore	mm	1.000
Lunghezza braccio scavo standard (braccio optional)	mm	1.500 (1.650)
Larghezza cingoli	mm	400
Numero rulli (per ciascun lato)	n°	5/1
RIFORNIMENTI		
Serbatoio gasolio	lt	70
Serbatoio olio idraulico	lt	65
Capacità sistema idraulico	lt	85
Capacità sistema di raffreddamento	lt	12
Olio motore	lt	9
COMANDI		
Primo braccio, braccio scavo, benna e rotazione torretta		2 manipolatori servocomandati
Movimenti dei cingoli (compresa controrotazione)		2 leve servocomandate
Lama reinterro		leva servocomandata
Impianto ausiliario (semplice o doppio effetto)		comando potenziometrico su manipolatore dx
Brandeggio		comando potenziometrico su manipolatore sx

CARATTERISTICHE TECNICHE

Peso operativo con tettuccio (con cingoli in gomma)	kg	5.500
Peso operativo con cabina (con cingoli in gomma)	kg	5.600
Velocità di traslazione (AUTO TWO SPEED)	km/h	1ª: 0 ÷ 2,6 / 2ª: 0 ÷ 5,2
Velocità di rotazione	rpm	11
MOTORE		
Modello		KUBOTA V2607-DI EU Stage 3A
Potenza (2.200 rpm)	kW - HP	33,8 - 46,0
Cilindrata	cc	2.615
Numero di cilindri	n°	4
Raffreddamento		acqua
Consumo	lt/h	6,1
Alternatore	V (A)	12 (60)
Batteria	V (Ah)	12 (100)
IMPIANTO IDRAULICO		
Tipologia impianto		load sensing centro chiuso con distributore flow sharing
Tipologia pompe		1 pompa ls portata variabile + 1 pompa a ingranaggi
Cilindrata pompe	cc	65 + 8
Portata pompe	lt/min	140 + 17
Pressione max di taratura impianto	bar	260
Portata impianti ausiliari (pressione max):	lt/min (bar)	
AUX 1 semplice o doppio effetto prioritario		70 - 70 (200)
AUX 2 doppio effetto		35 - 50 (260)
PRESTAZIONI		
Profondità di scavo max braccio standard (braccio optional)	mm	3.850 (4.100)
Altezza max scarico con cabina braccio standard (braccio optional)	mm	4.090 (4.240)
Forza di strappo alla benna (braccio standard) ISO 6015	daN	4.500
Forza di rottura braccio (braccio standard) ISO 6015	daN	2.800
Forza di trazione	daN	5.200
Pressione al suolo con cingoli in gomma e tettuccio (cabina)	kg/cm^2	0,33 (0,34)
Pendenza superabile		60% - 30°
DIMENSIONI		
Larghezza massima	mm	1.980
Altezza totale	mm	2.560
Raggio di rotazione posteriore	mm	1.000
Lunghezza braccio scavo standard (braccio optional)	mm	1.650 (1.900)
Larghezza cingoli	mm	400
Numero rulli (per ciascun lato)	n°	5/1
RIFORNIMENTI		
Serbatoio gasolio	lt	70
Serbatoio olio idraulico	lt	65
Capacità sistema idraulico	lt	85
Capacità sistema di raffreddamento	lt	12
Olio motore	lt	9
COMANDI		
Primo braccio, braccio scavo, benna e rotazione torretta		2 manipolatori servocomandati
Movimenti dei cingoli (compresa controrotazione)		2 leve servocomandate
Lama reinterro		leva servocomandata
Impianto ausiliario (semplice o doppio effetto)		comando potenziometrico su manipolatore dx
Brandeggio		comando potenziometrico su manipolatore sx

CARATTERISTICHE TECNICHE

Peso operativo con tettuccio (con cingoli in gomma)	kg	5.950
Peso operativo con cabina (con cingoli in gomma)	kg	6.050
Velocità di traslazione (AUTO TWO SPEED)	km/h	1ª: 0 ÷ 2,6 / 2ª: 0 ÷ 5,2
Velocità di rotazione	rpm	11
MOTORE		
Modello		KUBOTA V2607-DI EU Stage 3A
Potenza (2.200 rpm)	kW - HP	33,8 - 46,0
Cilindrata	cc	2.615
Numero di cilindri	n°	4
Raffreddamento		acqua
Consumo	lt/h	6,1
Alternatore	V (A)	12 (60)
Batteria	V (Ah)	12 (100)
IMPIANTO IDRAULICO		
Tipologia impianto		load sensing centro chiuso con distributore flow sharing
Tipologia pompe		1 pompa ls portata variabile + 1 pompa a ingranaggi
Cilindrata pompe	cc	65 + 8
Portata pompe	lt/min	140 + 17
Pressione max di taratura impianto	bar	260
Portata impianti ausiliari (pressione max):	lt/min (bar)	
AUX 1 semplice o doppio effetto prioritario		70 - 70 (200)
AUX 2 doppio effetto		35 - 50 (260)
PRESTAZIONI		
Profondità di scavo max braccio standard (braccio optional)	mm	3.950 (4.200)
Altezza max scarico con cabina braccio standard (braccio optional)	mm	5.400 (5.640)
Forza di strappo alla benna (braccio standard) ISO 6015	daN	4.500
Forza di rottura braccio (braccio standard) ISO 6015	daN	2.800
Forza di trazione	daN	5.200
Pressione al suolo con cingoli in gomma e tettuccio (cabina)	kg/cm^2	0,36 (0,37)
Pendenza superabile		60% - 30°
DIMENSIONI		
Larghezza massima	mm	1.980
Altezza totale	mm	2.560
Raggio di rotazione posteriore	mm	1.075
Lunghezza braccio scavo standard (braccio optional)	mm	1.650 (1.900)
Larghezza cingoli	mm	400
Numero rulli (per ciascun lato)	n°	5/1
RIFORNIMENTI		
Serbatoio gasolio	lt	70
Serbatoio olio idraulico	lt	65
Capacità sistema idraulico	lt	85
Capacità sistema di raffreddamento	lt	12
Olio motore	lt	9
COMANDI		
Primo braccio, braccio scavo, benna e rotazione torretta		2 manipolatori servocomandati
Movimenti dei cingoli (compresa controrotazione)		2 leve servocomandate
Lama reinterro		leva servocomandata
Impianto ausiliario (semplice o doppio effetto)		comando potenziometrico su manipolatore dx
Brandeggio		comando potenziometrico su manipolatore sx

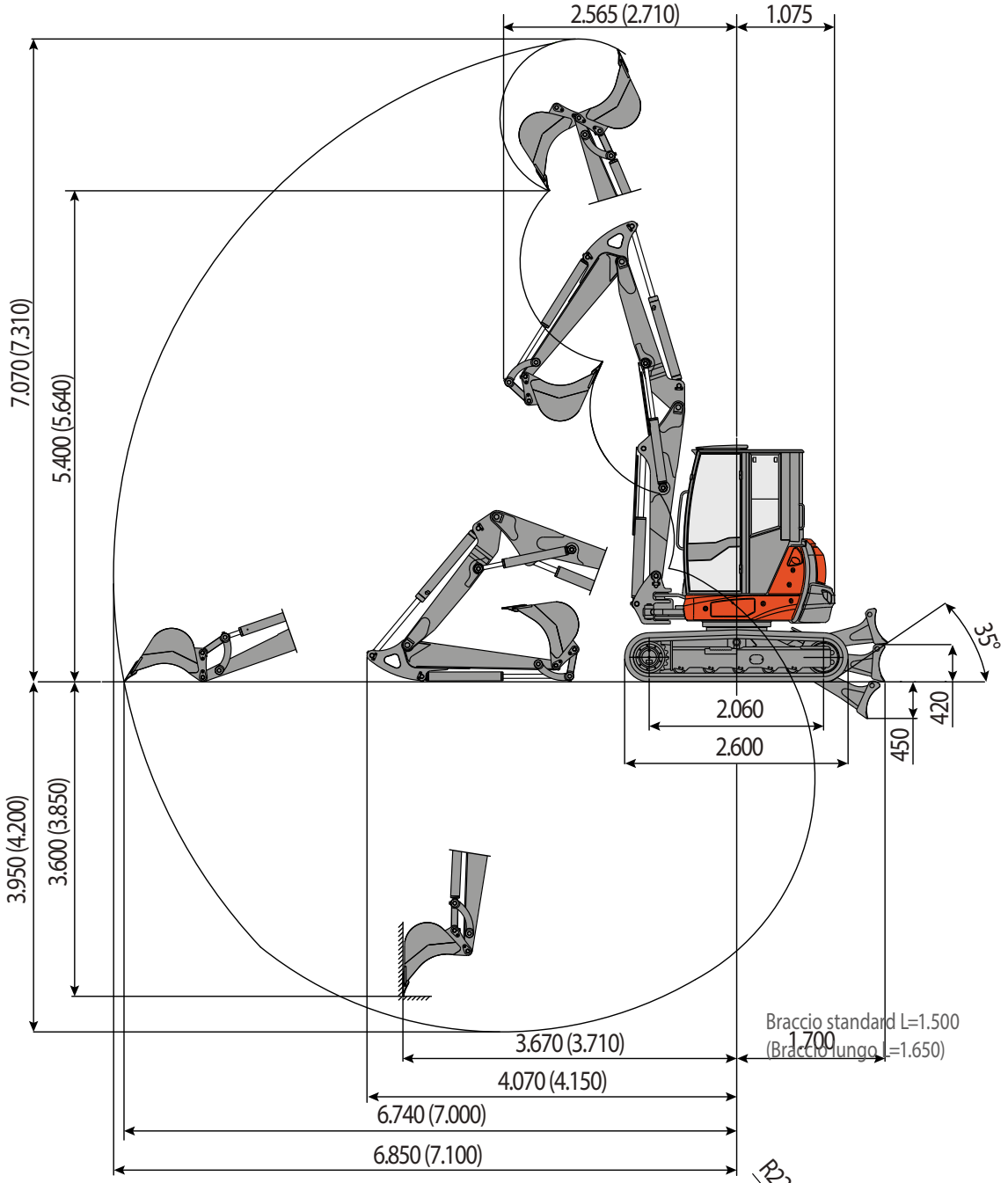
2.565 (2.710)
1.075
7.070 (7.310)
5.400 (5.640)
3.950 (4.200)
3.600 (3.850)
35°
2.060
2.600
420
450
Braccio standard L=1.500
(Braccio lungo L=1.650)
1.700
3.670 (3.710)
4.070 (4.150)
6.740 (7.000)
6.850 (7.100)

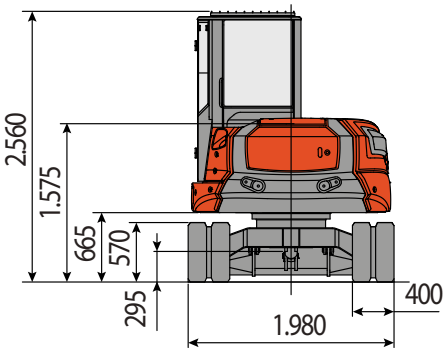
2.560
1.575
665
570
295
1.980
400

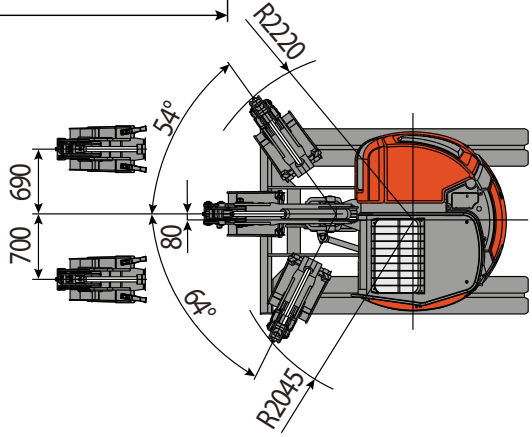
R2220
54°
690
700
80
68°
R2045

ES 50 ZT

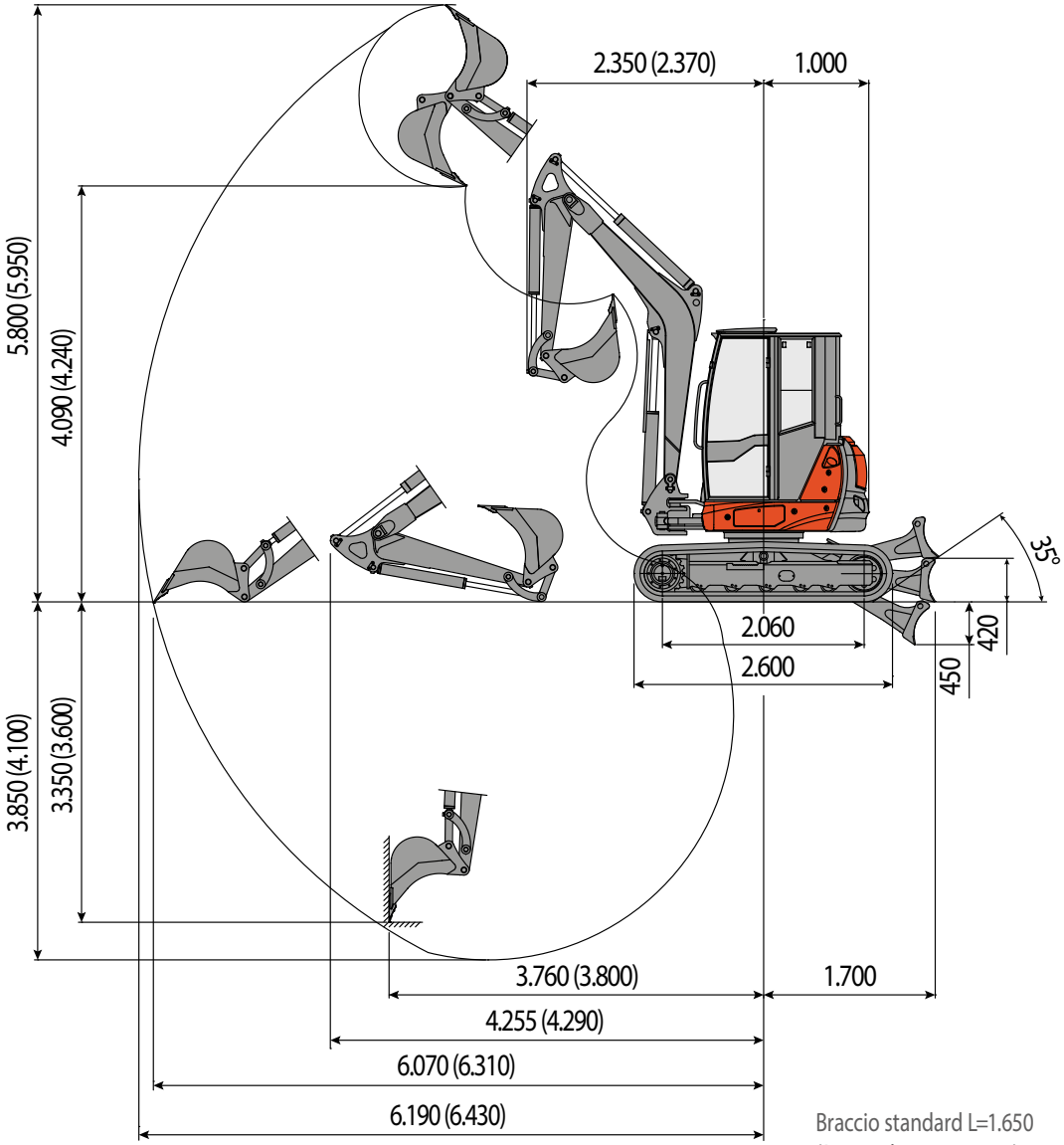

Braccio standard L=1.650
(Braccio lungo L=1.900)

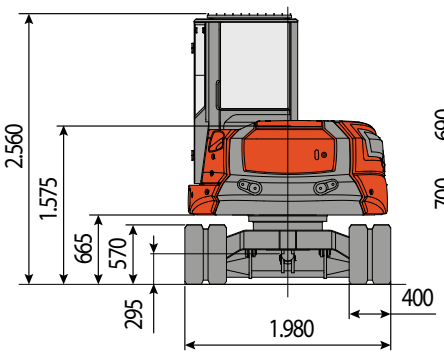

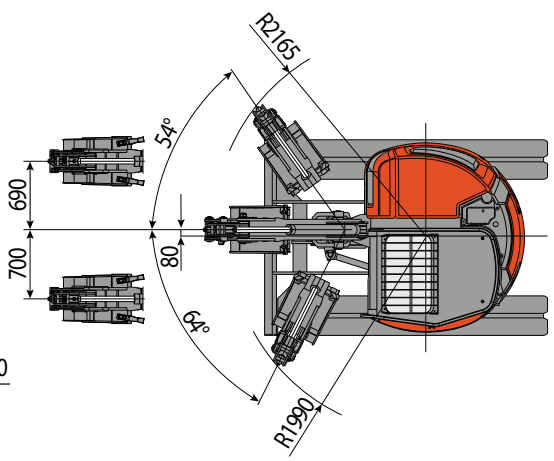

ES 57 ZT

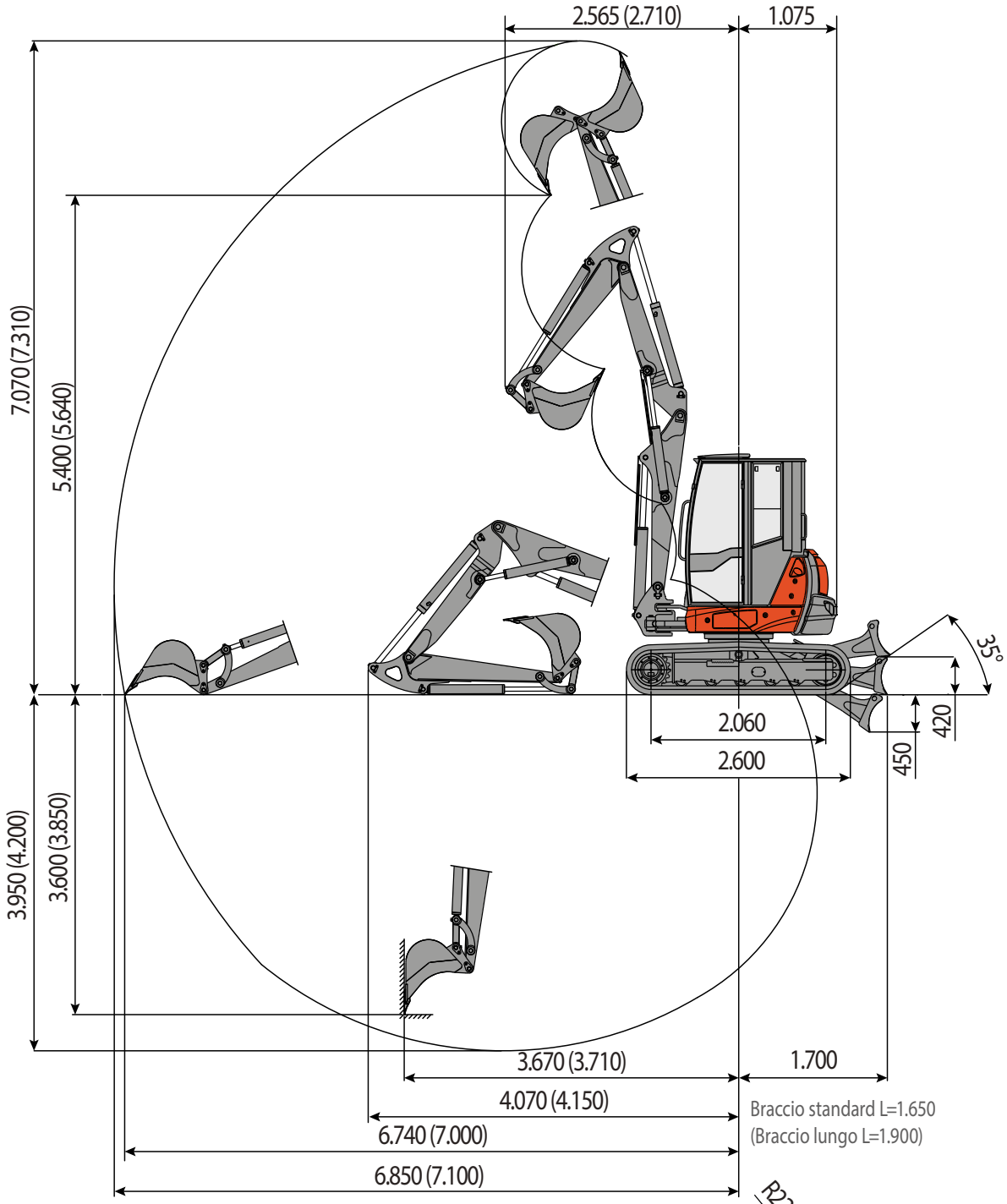
2.565 (2.710)
1.075
7.070 (7.310)
5.400 (5.640)
3.950 (4.200)
3.600 (3.850)
35°
2.060
2.600
420
450
3.670 (3.710)
1.700
4.070 (4.150)
6.740 (7.000)
6.850 (7.100)
Braccio standard L=1.650
(Braccio lungo L=1.900)

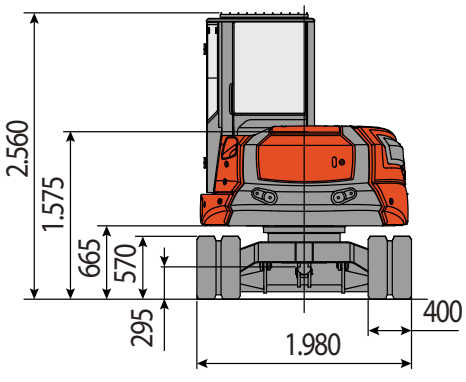
2.560
1.575
665
570
295
1.980
400

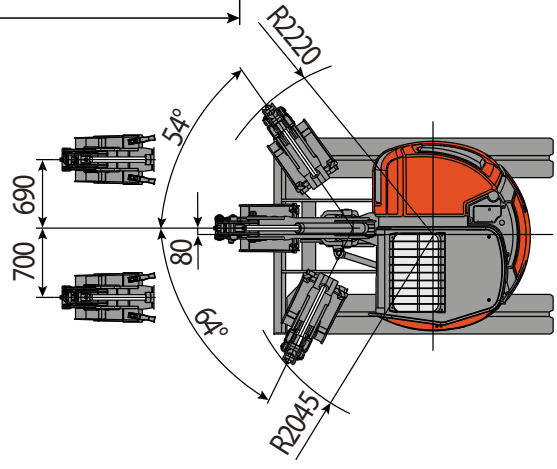
R2220
54°
690
700
80
64°
R2045

ES 60 TR

CAPACITA' DI SOLLEVAMENTO

La capacità di sollevamento è basata sulla norma ISO 10567 e non eccede oltre il 75% del carico statico di ribaltamento o dell'87% della capacità di sollevamento idraulico della macchina.

Lo sbraccio è riferito al centro di rotazione.
* Indica il limite di carico idraulico.
0 m si riferisce al livello del terreno.
Le macchine si intendono equipaggiate con cabina, cingoli in gomma, senza benna e senza attacco rapido.

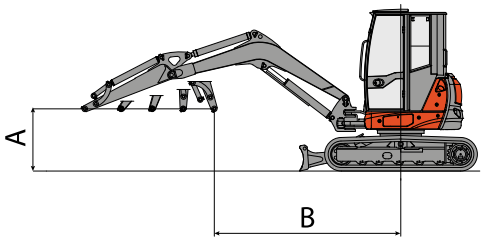

Frontale Laterale Unità: ton

Lama alzata, Braccio Standard (1500 mm)
( ) tra parentesi i valori con zavorra supplementare: 0.25 ton

A (m)	B (m)										
	1.0		2.0		3.0		4.0		MAX		
											MAX
4.0					1,23 (1,41)	1,05 (1,23)			0,6 (0,72)	0,57 (0,69)	3,99 m
3.0					1,26 (1,44)	1,08 (1,26)	0,81 (0,93)	0,84 (0,96)	0,63 (0,72)	0,54 (0,64)	4,67 m
2.0					1,27 (1,45)	1,11 (1,29)	0,82 (0,94)	0,82 (0,94)	0,64 (0,73)	0,52 (0,61)	5,00 m
1.0					1,3 (1,48)	1,14 (1,32)	0,88 (1)	0,78 (0,9)	0,67 (0,76)	0,54 (0,62)	5,08 m
0					1,32 (4,09)	1,17 (1,35)	0,9 (1,02)	0,72 (0,84)	0,65 (0,74)	0,57 (0,66)	4,92 m
-1.0	*1,91 (*1,91)	*1,9 (*1,9)	*1,67 (*1,67)	1,27 (1,62)	1,27 (1,45)	1,1 (1,28)	0,93 (1,05)	0,7 (0,82)	0,66 (0,76)	0,6 (0,7)	4,49 m
-2.0	*1,94 (*1,94)	*1,93 (*1,93)	*1,72 (*1,72)	1,3 (1,65)	1,26 (1,44)	*1,25 (*1,25)			0,66 (0,8)	0,63 (0,76)	3,65 m

Lama abbassata, Braccio Standard (1500 mm)
( ) tra parentesi i valori con zavorra supplementare: 0.25 ton

A (m)	B (m)										
	1.0		2.0		3.0		4.0		MAX		
											MAX
4.0					*1,66 (*1,66)	*1,21 (*1,21)			*1,09 (*1,09)	0,57 (0,69)	3,99 m
3.0					*1,79 (*1,79)	1,08 (1,21)	*1,23 (*1,23)	0,84 (0,96)	*1,13 (*1,13)	0,54 (0,64)	4,67 m
2.0					*1,84 (*1,84)	1,11 (1,26)	*1,37 (*1,37)	0,82 (0,94)	*1,2 (*1,2)	0,52 (0,61)	5,00 m
1.0					*2,33 (*2,33)	1,14 (1,29)	*1,61 (*1,61)	0,78 (0,9)	*1,29 (*1,29)	0,54 (0,62)	5,08 m
0					*2,37 (*2,37)	1,17 (1,32)	*1,69 (*1,69)	0,72 (0,84)	*1,28 (*1,28)	0,57 (0,66)	4,92 m
-1.0	*1,91 (*1,91)	*1,9 (*1,9)	*1,67 (*1,67)	1,27 (1,62)	*2,34 (*2,34)	1,1 (1,35)	*1,62 (*1,62)	0,7 (0,82)	*1,16 (*1,16)	0,6 (0,7)	4,49 m
-2.0	*1,94 (*1,94)	*1,93 (*1,93)	*1,72 (*1,72)	1,3 (1,65)	*1,93 (*1,93)	*1,25 (*1,28)			*1,13 (*1,13)	0,63 (0,76)	3,65 m

Frontale Laterale Unità: ton

Lama alzata, Braccio Optional (1650 mm)

( ) tra parentesi i valori con zavorra supplementare: 0.25 ton

A (m)	B (m)										
	1.0		2.0		3.0		4.0		MAX		
4.0					1,22 (1,4)	1,03 (1,21)			0,54 (0,66)	0,51 (0,63)	4,19 m
3.0					1,24 (1,42)	1,07 (1,25)	0,79 (0,92)	0,82 (0,95)	0,56 (0,66)	0,48 (0,58)	4,83 m
2.0					1,26 (1,44)	1,1 (1,28)	0,81 (0,93)	0,81 (0,93)	0,58 (0,67)	0,46 (0,55)	5,16 m
1.0					1,29 (1,47)	1,13 (1,31)	0,87 (0,99)	0,76 (0,89)	0,61 (0,7)	0,47 (0,56)	5,23 m
0					1,3 (4,07)	1,15 (1,33)	0,88 (1,01)	0,7 (0,83)	0,59 (0,68)	0,5 (0,6)	5,08 m
-1.0	*1,9 (*1,9)	*1,89 (*1,89)	*1,65 (*1,65)	1,26 (1,61)	1,26 (1,44)	1,09 (1,27)	0,92 (1,04)	0,69 (0,81)	0,59 (0,7)	0,53 (0,64)	4,66 m
-2.0	*1,92 (*1,92)	*1,92 (*1,92)	*1,71 (*1,71)	1,29 (1,64)	1,24 (1,42)	1,24 (1,24)			0,6 (0,74)	0,56 (0,7)	3,87 m

Lama abbassata, Braccio Optional (1650 mm)

( ) tra parentesi i valori con zavorra supplementare: 0.25 ton

A (m)	B (m)										
	1.0		2.0		3.0		4.0		MAX		
4.0					*1,65 (*1,65)	*1,2 (*1,2)			*1,03 (*1,03)	0,51 (0,63)	4,19 m
3.0					*1,78 (*1,78)	1,07 (*1,2)	*1,22 (*1,22)	0,82 (0,95)	*1,07 (*1,07)	0,48 (0,58)	4,83 m
2.0					*1,83 (*1,83)	1,1 (*1,25)	*1,36 (*1,36)	0,81 (0,93)	*1,13 (*1,13)	0,46 (0,55)	5,16 m
1.0					*2,32 (*2,32)	1,13 (1,28)	*1,6 (*1,6)	0,76 (0,89)	*1,23 (*1,23)	0,47 (0,56)	5,23 m
0					*2,36 (*2,36)	1,15 (1,31)	*1,68 (*1,68)	0,7 (0,83)	*1,22 (*1,22)	0,5 (0,6)	5,08 m
-1.0	*1,9 (*1,9)	*1,89 (*1,89)	*1,65 (*1,65)	1,26 (1,61)	*2,33 (*2,33)	1,09 (1,33)	*1,61 (*1,61)	0,69 (0,81)	*1,1 (*1,1)	0,53 (0,64)	4,66 m
-2.0	*1,92 (*1,92)	*1,92 (*1,92)	*1,71 (*1,71)	1,29 (1,64)	*1,92 (*1,92)	*1,24 (*1,27)			*1,07 (*1,07)	0,56 (0,7)	3,87 m

CAPACITA' DI SOLLEVAMENTO

La capacità di sollevamento è basata sulla norma ISO 10567 e non eccede oltre il 75% del carico statico di ribaltamento o dell'87% della capacità di sollevamento idraulico della macchina.

Lo sbraccio è riferito al centro di rotazione.
* Indica il limite di carico idraulico.
0 m si riferisce al livello del terreno.
Le macchine si intendono equipaggiate con cabina, cingoli in gomma, senza benna e senza attacco rapido.

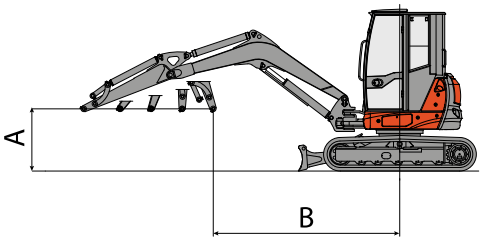

Frontale Laterale Unità: ton

Lama alzata, Braccio Standard (1650 mm)
( ) tra parentesi i valori con zavorra supplementare: 0.25 ton

A (m)	B (m)										
	1.0		2.0		3.0		4.0		MAX		
											MAX
4.0					1,83 (2,01)	1,42 (1,6)	1,16 (1,28)	0,94 (1,06)	0,59 (0,7)	0,73 (0,84)	4,19 m
3.0					1,83 (2,01)	1,41 (1,59)	1,15 (1,27)	0,93 (1,05)	0,6 (0,7)	0,7 (0,79)	4,83 m
2.0					1,8 (1,98)	1,41 (1,59)	1,14 (1,26)	0,93 (1,05)	0,61 (0,7)	0,67 (0,76)	5,16 m
1.0					1,79 (1,97)	1,38 (1,56)	1,12 (1,24)	0,9 (1,02)	0,82 (0,9)	0,65 (0,73)	5,23 m
0					1,81 (1,99)	1,35 (1,53)	1,14 (1,26)	0,87 (0,99)	0,61 (0,7)	0,66 (0,74)	5,08 m
-1.0	1,98 (8,98)	2,4 (9,39)	1,83 (2,18)	1,44 (1,79)	1,78 (1,96)	1,31 (1,49)	1,11 (1,23)	0,84 (0,96)	0,63 (0,73)	0,71 (0,81)	4,66 m
-2.0	2,02 (9,01)	2,35 (9,34)	1,89 (2,24)	1,48 (1,83)	1,66 (1,84)	1,29 (1,47)			0,64 (0,76)	0,72 (0,84)	3,87 m

Lama abbassata, Braccio Standard (1650 mm)
( ) tra parentesi i valori con zavorra supplementare: 0.25 ton

A (m)	B (m)										
	1.0		2.0		3.0		4.0		MAX		
											MAX
4.0					*2,1 (*2,1)	1,42 (1,6)	*1,44 (*1,44)	0,94 (1,06)	*1,11 (*1,11)	0,73 (0,84)	4,19 m
3.0					*2,3 (*2,3)	1,41 (1,6)	*1,53 (*1,53)	0,93 (1,05)	*1,16 (*1,16)	0,7 (0,79)	4,83 m
2.0					*2,36 (*2,36)	1,41 (1,59)	*1,61 (*1,61)	0,93 (1,05)	*1,27 (*1,27)	0,67 (0,76)	5,16 m
1.0					*2,51 (*2,51)	1,38 (1,59)	*1,68 (*1,68)	0,9 (1,02)	*1,33 (*1,33)	0,65 (0,73)	5,23 m
0					*2,59 (*2,59)	1,35 (1,56)	*1,75 (*1,75)	0,87 (0,99)	*1,34 (*1,34)	0,66 (0,74)	5,08 m
-1.0	*2,8 (*2,8)	*2,78 (*2,78)	*2,78 (*2,78)	1,44 (1,79)	*2,54 (*2,54)	1,31 (1,53)	*1,74 (*1,74)	0,84 (0,96)	*1,32 (*1,32)	0,71 (0,81)	4,66 m
-2.0	*2,74 (*2,74)	*2,73 (*2,73)	*2,71 (*2,71)	1,48 (1,83)	*2,34 (*2,34)	1,29 (1,49)			*1,21 (*1,21)	0,72 (0,84)	3,87 m

Frontale Laterale Unità: ton

Lama alzata, Braccio Optional (1900 mm)

( ) tra parentesi i valori con zavorra supplementare: 0.25 ton

A (m)	B (m)										
	1.0		2.0		3.0		4.0		MAX		
4.0					*1,8 (*1,98)	1,4 (1,58)	1,14 (1,26)	0,92 (1,04)	0,52 (0,63)	0,66 (0,77)	4,51 m
3.0					1,8 (1,98)	1,39 (1,57)	1,13 (1,25)	0,91 (1,03)	0,53 (0,63)	0,63 (0,72)	5,11 m
2.0					1,78 (1,96)	1,38 (1,56)	1,11 (1,24)	0,9 (1,03)	0,54 (0,63)	0,6 (0,69)	5,41 m
1.0					1,77 (1,95)	1,36 (1,54)	1,1 (1,22)	0,88 (1)	0,75 (0,83)	0,58 (0,66)	5,48 m
0					1,79 (1,97)	1,32 (1,5)	1,11 (1,24)	0,85 (0,97)	0,54 (0,63)	0,58 (0,67)	5,34 m
-1.0	1,96 (8,96)	2,37 (9,37)	1,81 (2,16)	1,41 (1,77)	1,76 (1,94)	1,29 (1,47)	1,08 (1,21)	0,81 (0,94)	0,56 (0,66)	0,64 (0,73)	4,95 m
-2.0	2 (8,99)	2,33 (9,32)	1,86 (2,22)	1,46 (1,81)	1,64 (1,82)	1,26 (1,44)			0,57 (0,69)	0,64 (0,77)	4,23 m

Lama abbassata, Braccio Optional (1900 mm)

( ) tra parentesi i valori con zavorra supplementare: 0.25 ton

A (m)	B (m)										
	1.0		2.0		3.0		4.0		MAX		
4.0					*2,08 (*2,08)	1,4 (*1,58)	*1,42 (*1,42)	*0,92 (*1,04)	*1,04 (*1,04)	0,66 (0,77)	4,51 m
3.0					*2,28 (*2,28)	1,39 (*1,58)	*1,51 (*1,51)	*0,91 (*1,03)	*1,09 (*1,09)	0,63 (0,72)	5,11 m
2.0					*2,34 (*2,34)	1,38 (*1,57)	*1,59 (*1,59)	*0,9 (*1,03)	*1,19 (*1,19)	0,6 (0,69)	5,41 m
1.0					*2,49 (*2,49)	1,36 (1,56)	*1,66 (*1,66)	0,88 (1)	*1,26 (*1,26)	0,58 (0,66)	5,48 m
0					*2,57 (*2,57)	1,32 (1,54)	*1,73 (*1,73)	0,85 (0,97)	*1,27 (*1,27)	0,58 (0,67)	5,34 m
-1.0	*2,78 (*2,78)	*2,76 (*2,76)	*2,76 (*2,76)	1,41 (1,77)	*2,51 (*2,51)	1,29 (1,5)	*1,71 (*1,71)	0,81 (0,94)	*1,25 (*1,25)	0,64 (0,73)	4,95 m
-2.0	*2,72 (*2,72)	*2,71 (*2,71)	*2,69 (*2,69)	1,46 (1,81)	*2,32 (*2,32)	1,26 (1,47)			*1,14 (*1,14)	0,64 (0,77)	4,23 m

CAPACITA' DI SOLLEVAMENTO

La capacità di sollevamento è basata sulla norma ISO 10567 e non eccede oltre il 75% del carico statico di ribaltamento o dell'87% della capacità di sollevamento idraulico della macchina.

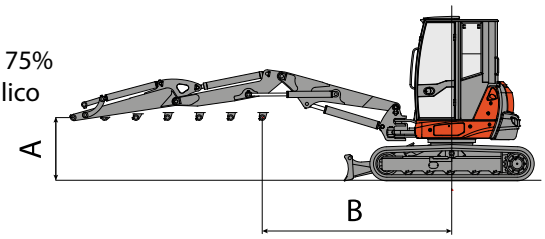

Lo sbraccio è riferito al centro di rotazione.
* Indica il limite di carico idraulico.
0 m si riferisce al livello del terreno.
Le macchine si intendono equipaggiate con cabina, cingoli in gomma, senza benna e senza attacco rapido.

Frontale Laterale Unità: ton

Lama alzata, Braccio Standard (1650 mm)
( ) tra parentesi i valori con zavorra supplementare: 0.2 ton

A (m)	B (m)												
			2.0		3.0		4.0		5.0		MAX		
													MAX
5.0							1,16 (1,26)	0,9 (1)			0,73 (0,82)	0,67 (0,76)	4,26 m
4.0					1,68 (1,68)	1,41 (1,41)	1,15 (1,15)	0,93 (0,93)	0,9 (0,97)	0,59 (0,66)	0,67 (0,74)	0,61 (0,68)	5,14 m
3.0					1,65 (1,65)	1,4 (1,4)	1,14 (1,14)	0,93 (0,93)	0,93 (1,01)	0,6 (0,67)	0,61 (0,67)	0,55 (0,61)	5,65 m
2.0					1,61 (1,61)	1,38 (1,38)	1,13 (1,13)	0,92 (0,92)	0,92 (0,99)	0,63 (0,7)	0,57 (0,62)	0,48 (0,54)	5,93 m
1.0					1,57 (1,57)	1,37 (1,37)	1,12 (1,12)	0,9 (0,9)	0,91 (0,98)	0,63 (0,71)	0,54 (0,59)	0,49 (0,55)	5,99 m
0	*2,78 (*2,78)	*2,61 (*2,61)			1,59 (1,59)	1,32 (1,32)	1,13 (1,13)	0,87 (0,87)	0,93 (1)	0,69 (0,76)	0,6 (0,65)	0,54 (0,59)	5,86 m
-1.0	*2,73 (*2,73)	*2,59 (*2,59)	*2,61 (*2,61)	*1,65 (*1,65)	1,56 (1,56)	1,3 (1,3)	1,1 (1,1)	0,83 (0,83)	0,9 (0,97)	0,64 (0,71)	0,84 (0,9)	0,55 (0,61)	5,51 m
-2.0	*2,69 (*2,69)	*2,56 (*2,56)	*2,67 (*2,67)	*1,7 (*1,7)	1,5 (1,5)	1,31 (1,31)	1,08 (1,08)	0,75 (0,75)			0,75 (0,82)	0,6 (0,67)	4,90 m
-3.0			*2,61 (*2,61)	*1,67 (*1,67)	1,35 (1,49)	1,35 (1,49)					0,9 (1)	0,73 (0,83)	3,85 m

Lama abbassata, Braccio Standard (1650 mm)
( ) tra parentesi i valori con zavorra supplementare: 0.2 ton

A (m)	B (m)												
			2.0		3.0		4.0		5.0		MAX		
													MAX
5.0							*1,39 (*1,39)	0,9 (1)			*0,69 (*0,69)	0,67 (0,76)	4,26 m
4.0					*2,08 (*2,08)	1,41 (0)	*1,43 (*1,43)	0,93 (0,93)	*1,08 (*1,08)	0,59 (0,66)	*0,7 (*0,7)	0,61 (0,68)	5,14 m
3.0					*2,28 (*2,28)	1,4 (1,41)	*1,53 (*1,53)	0,93 (0,93)	*1,09 (*1,09)	0,6 (0,67)	*0,78 (*0,78)	0,55 (0,61)	5,65 m
2.0					*2,34 (*2,34)	1,38 (1,4)	*1,6 (*1,6)	0,92 (0,92)	*1,2 (*1,2)	0,63 (0,7)	*0,86 (*0,86)	0,48 (0,54)	5,93 m
1.0					*2,49 (*2,49)	1,37 (1,38)	*1,67 (*1,67)	0,9 (0,9)	*1,26 (*1,26)	0,63 (0,71)	*0,92 (*0,92)	0,49 (0,55)	5,99 m
0					*2,57 (*2,57)	1,32 (1,37)	*1,74 (*1,74)	0,87 (0,87)	*1,35 (*1,35)	0,69 (0,76)	*0,99 (*0,99)	0,54 (0,59)	5,86 m
-1.0	*2,78 (*2,78)	*2,61 (*2,61)	*2,69 (*2,69)	*1,65 (*1,65)	*2,52 (*2,52)	1,3 (1,32)	*1,65 (*1,65)	0,83 (0,83)	*1,28 (*1,28)	0,64 (0,71)	*0,93 (*0,93)	0,55 (0,61)	5,51 m
-2.0	*2,73 (*2,73)	*2,59 (*2,59)	*2,67 (*2,67)	*1,7 (*1,7)	*2,33 (*2,33)	1,31 (1,3)	*1,62 (*1,62)	0,75 (0,75)			*0,86 (*0,86)	0,6 (0,67)	4,90 m
-3.0	*2,69 (*2,69)	*2,56 (*2,56)	*2,61 (*2,61)	*1,67 (*1,67)	*2,26 (*2,26)	1,35 (1,31)					*0,85 (*0,85)	0,73 (0,83)	3,85 m

Frontale Laterale Unità: ton

Lama alzata, Braccio Optional (1900 mm)
( ) tra parentesi i valori con zavorra supplementare: 0.2 ton

A (m)	B (m)												
			2.0		3.0		4.0		5.0		MAX		
													MAX
5.0							1,14 (1,23)	0,88 (0,98)			0,66 (0,75)	0,6 (0,69)	4,63 m
4.0					1,66 (1,66)	1,38 (1,38)	1,13 (1,13)	0,91 (0,91)	0,87 (0,95)	0,57 (0,64)	0,6 (0,67)	0,54 (0,61)	5,43 m
3.0					1,62 (1,62)	1,38 (1,38)	1,12 (1,12)	0,9 (0,9)	0,91 (0,99)	0,57 (0,65)	0,54 (0,6)	0,48 (0,54)	5,92 m
2.0					1,59 (1,59)	1,36 (1,36)	1,11 (1,11)	0,9 (0,9)	0,9 (0,97)	0,6 (0,68)	0,49 (0,55)	0,41 (0,47)	6,18 m
1.0					1,55 (1,55)	1,35 (1,35)	1,1 (1,1)	0,87 (0,87)	0,89 (0,96)	0,61 (0,69)	0,46 (0,52)	0,42 (0,48)	6,24 m
0					1,56 (1,56)	1,29 (1,29)	1,11 (1,11)	0,84 (0,84)	0,9 (0,98)	0,66 (0,74)	0,52 (0,58)	0,46 (0,52)	6,11 m
-1.0	*2,76 (*2,76)	*2,58 (*2,58)	*2,59 (*2,59)	*1,63 (*1,63)	1,53 (1,53)	1,28 (1,28)	1,08 (1,08)	0,81 (0,81)	0,87 (0,95)	0,62 (0,69)	0,76 (0,83)	0,48 (0,54)	5,79 m
-2.0	*2,71 (*2,71)	*2,57 (*2,57)	*2,65 (*2,65)	*1,68 (*1,68)	1,47 (1,47)	1,29 (1,29)	1,06 (1,06)	0,72 (0,72)			0,67 (0,75)	0,52 (0,6)	5,21 m
-3.0	*2,67 (*2,67)	*2,54 (*2,54)	*2,58 (*2,58)	*1,64 (*1,64)	1,32 (1,47)	1,32 (1,47)					0,82 (0,93)	0,66 (0,76)	4,26 m

Lama abbassata, Braccio Optional (1900 mm)
( ) tra parentesi i valori con zavorra supplementare: 0.2 ton

A (m)	B (m)												
			2.0		3.0		4.0		5.0		MAX		
													MAX
5.0							*1,37 (*1,37)	0,88 (0,98)			*0,62 (*0,62)	0,6 (0,69)	4,63 m
4.0					*2,06 (*2,06)	1,38 (-0,02)	*1,41 (*1,41)	0,91 (0,91)	*1,06 (*1,06)	0,57 (0,64)	*0,63 (*0,63)	0,54 (0,61)	5,43 m
3.0					*2,26 (*2,26)	1,38 (1,38)	*1,51 (*1,51)	0,9 (0,9)	*1,07 (*1,07)	0,57 (0,65)	*0,71 (*0,71)	0,48 (0,54)	5,92 m
2.0					*2,32 (*2,32)	1,36 (1,38)	*1,58 (*1,58)	0,9 (0,9)	*1,17 (*1,17)	0,6 (0,68)	*0,79 (*0,79)	0,41 (0,47)	6,18 m
1.0					*2,47 (*2,47)	1,35 (1,36)	*1,65 (*1,65)	0,87 (0,87)	*1,24 (*1,24)	0,61 (0,69)	*0,85 (*0,85)	0,42 (0,48)	6,24 m
0					*2,55 (*2,55)	1,29 (1,35)	*1,72 (*1,72)	0,84 (0,84)	*1,33 (*1,33)	0,66 (0,74)	*0,92 (*0,92)	0,46 (0,52)	6,11 m
-1.0	*2,76 (*2,76)	*2,58 (*2,58)	*2,67 (*2,67)	*1,63 (*1,63)	*2,5 (*2,5)	1,28 (1,29)	*1,63 (*1,63)	0,81 (0,81)	*1,26 (*1,26)	0,62 (0,69)	*0,86 (*0,86)	0,48 (0,54)	5,79 m
-2.0	*2,71 (*2,71)	*2,57 (*2,57)	*2,65 (*2,65)	*1,68 (*1,68)	*2,31 (*2,31)	1,29 (1,28)	*1,6 (*1,6)	0,72 (0,72)			*0,79 (*0,79)	0,52 (0,6)	5,21 m
-3.0	*2,67 (*2,67)	*2,54 (*2,54)	*2,58 (*2,58)	*1,64 (*1,64)	*2,24 (*2,24)	1,32 (1,29)					*0,78 (*0,78)	0,66 (0,76)	4,26 m

EUROCOMACH®

Sampierana S.p.a.
47021 S.Piero in Bagno (FC)
via Leonardo da Vinci, 40
Tel +39 0543.904211
Fax +39 0543.918520
www.sampierana.com

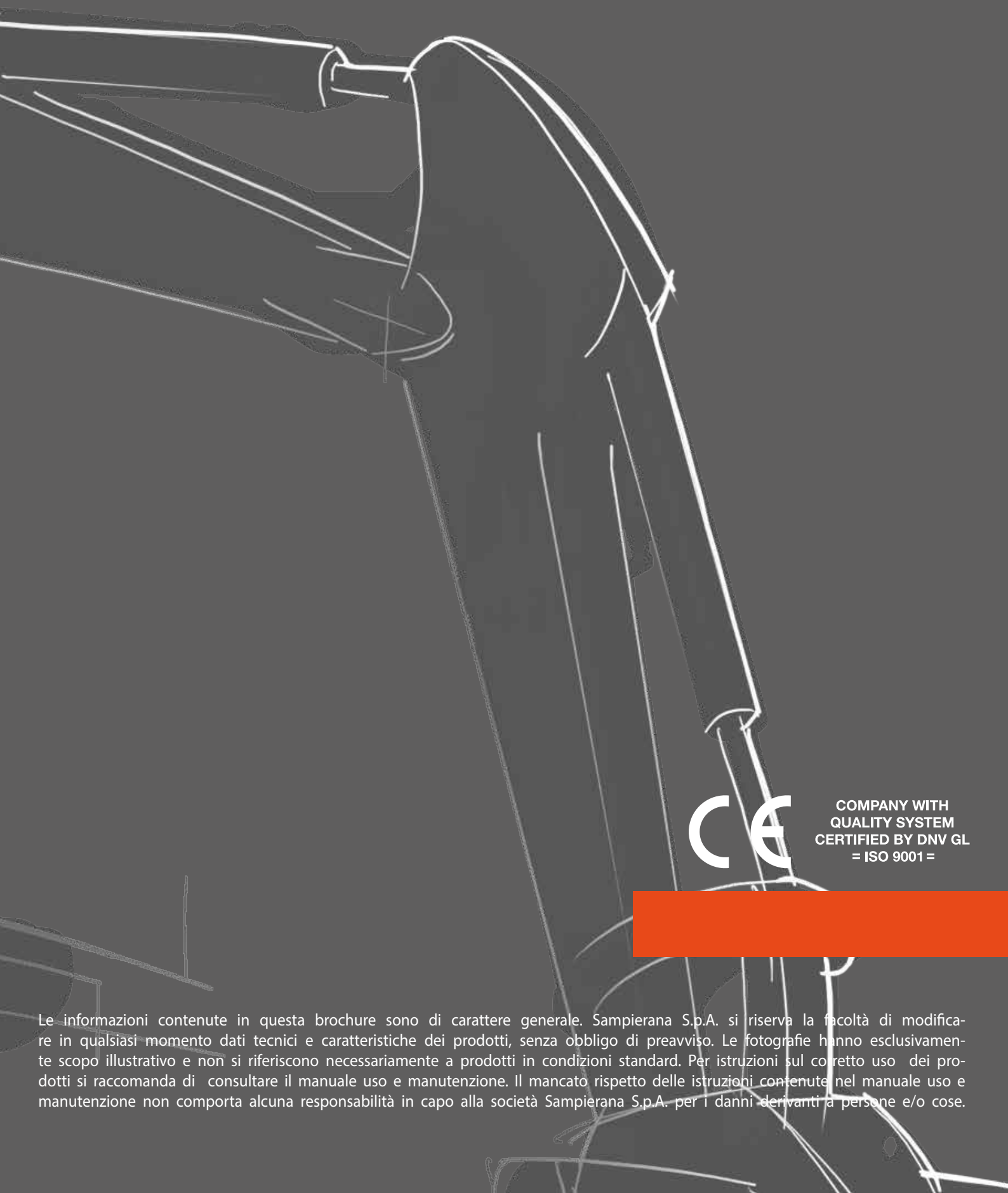

CE

COMPANY WITH
QUALITY SYSTEM
CERTIFIED BY DNV GL
= ISO 9001 =

Le informazioni contenute in questa brochure sono di carattere generale. Sampierana S.p.A. si riserva la facoltà di modificare in qualsiasi momento dati tecnici e caratteristiche dei prodotti, senza obbligo di preavviso. Le fotografie hanno esclusivamente scopo illustrativo e non si riferiscono necessariamente a prodotti in condizioni standard. Per istruzioni sul corretto uso dei prodotti si raccomanda di consultare il manuale uso e manutenzione. Il mancato rispetto delle istruzioni contenute nel manuale uso e manutenzione non comporta alcuna responsabilità in capo alla società Sampierana S.p.A. per i danni derivanti a persone e/o cose.